Tutti i particolari costruiti devono essere esenti da eventuali bave e/o spigoli vivi e puliti da residui

MICRO ingranaggi standard sas
Via del Commercio, 29
20090 Buccinasco (MI)
Tel. 02-48401364 Fax 02-48403899

3 STADI

RAPPORTI: 64:1 - 96:1 - 144:1 - 216:1

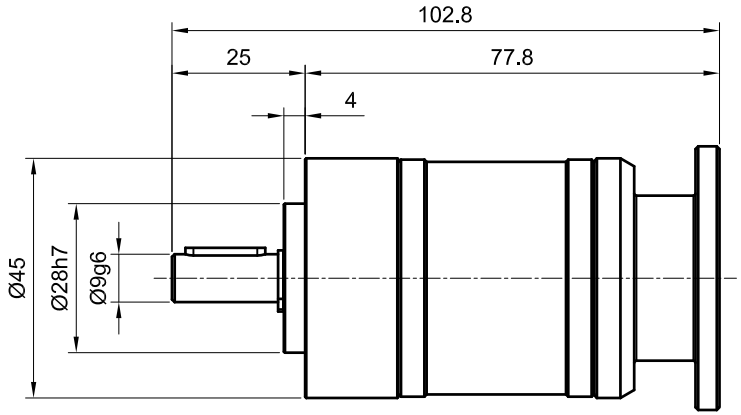

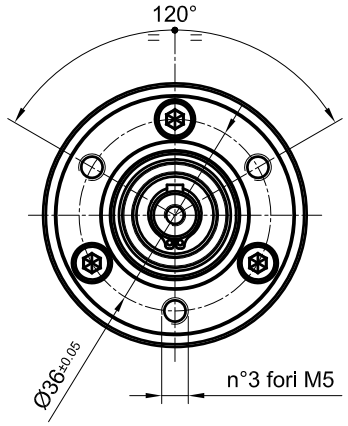

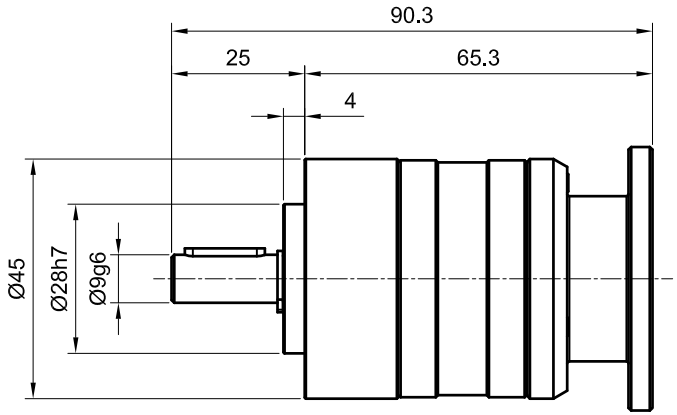

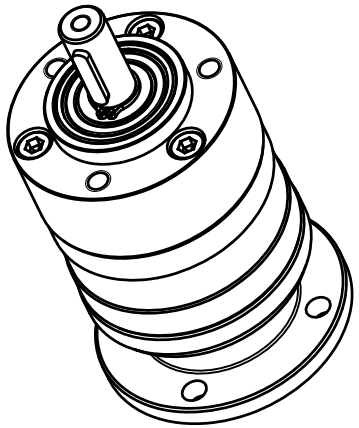

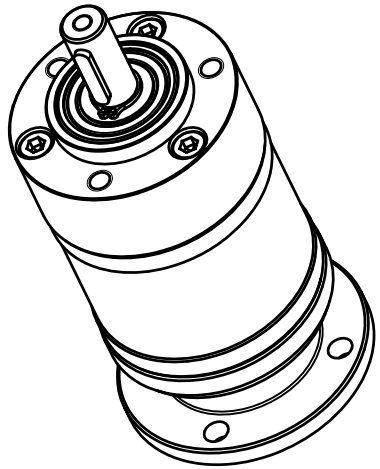

2 STADI

RAPPORTI: 16:1 - 24:1 - 36:1

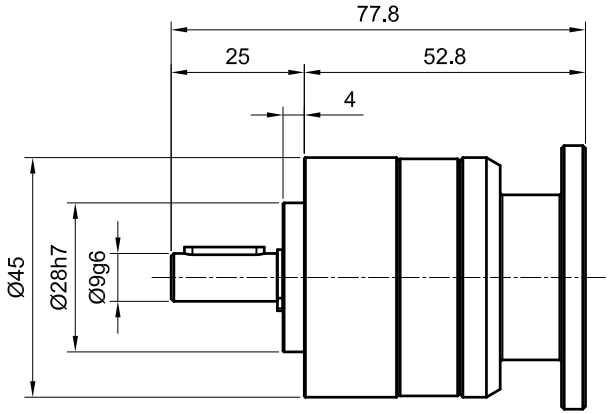

1 STADIO

RAPPORTI: 4:1 - 6:1

Rev.	Data/Date	Descrizione/Description	Nome/Name

Tolleranze/Tollerances UNI EN 22768-1 Fine Media X Grossolana Molto Grossolana	Q.ta'/Q.ty 1 1.6	Materiale/Material Trattamento/Treatment and Coating	Next assy/Assieme suc. Disegnato da/Drawing by LB Data/Date 12.05.06
MICROingranaggi	Cliente/Client Modello/Model Sostituisce il/Replaces the	Descrizione/Description RIDUTTORE PLANETARIO PL45	Approvato/Approved LB Scala/Scale 1:1 Foglio/Sheet 1/1 Disegno n°/Drawing n° PL45A Rev:

LA PROPRIETA' DI QUESTO DISEGNO E' RISERVATO A TERMINI DI LEGGE - ALL THE PROPERTY OF THIS TECHNICAL DRAWING IS RESERVED ACCORDING TO LAW RULES